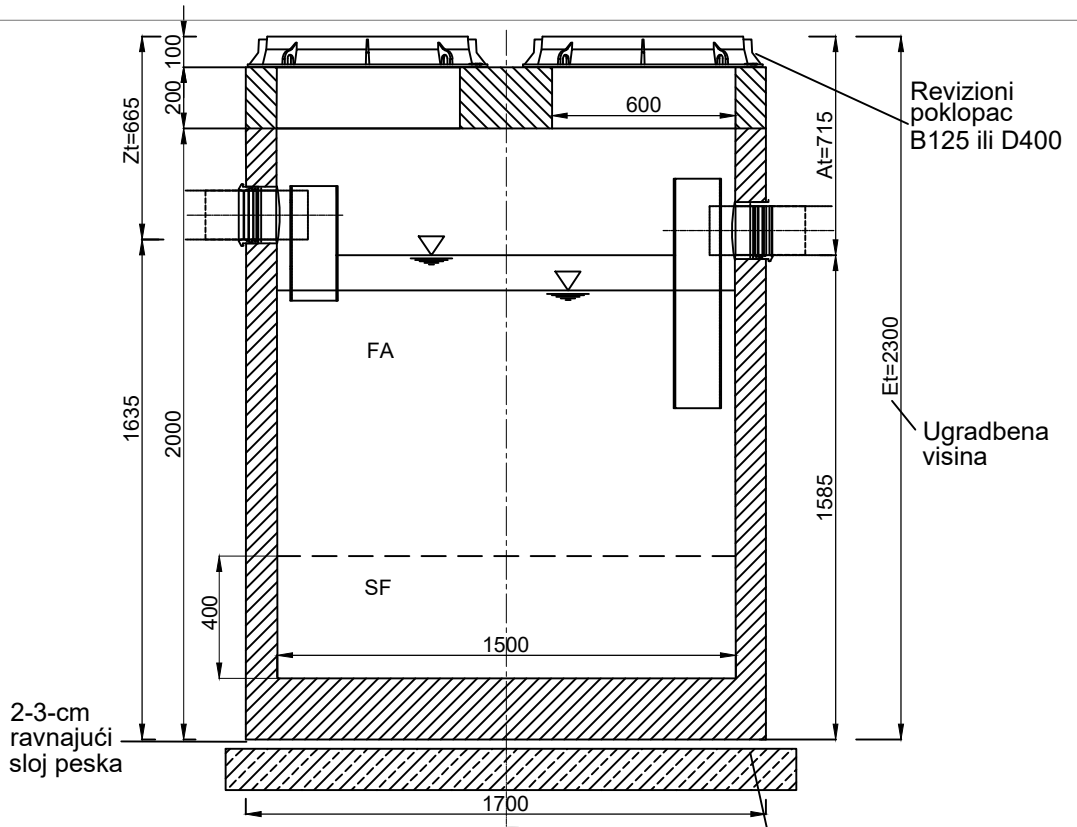

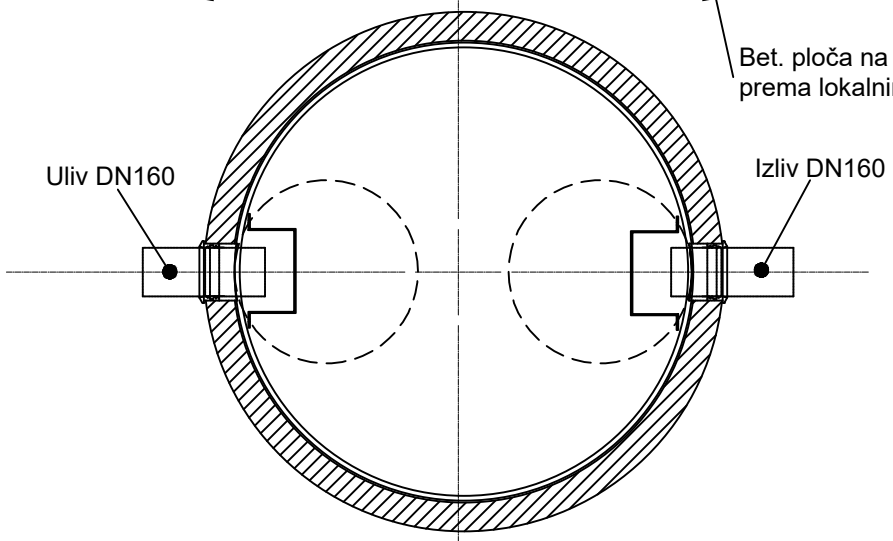

Podaci o uređaju		
Nazivna veličina	7	[l/s]
Ukupna zapremina	2,45	[m³]
Zapremina taložnika	0,71	[m³]
Prečnik uliv/izliv	160	[mm]
Težina najvećeg dela	3,1	[t]
Ukupna težina	4,1	[t]
Materijal-rezervoar:	BETON	
Materijal-ugradbeni delovi:	Nerđajući čelik/plastika	

purator serbia
member of the wallner & neubert group

PURATOR Ekotehnika d.o.o.
ul. Kružni put 16a
Beograd, Leštane
office@purator.rs
tel.: +381 11 803 10 52
faks: +381 11 803 08 26
www.purator.rs

Naziv crteža:
Drawing name:

SEPARATOR MASTI FA 7-15_2P

Art.br: FA 7-15_2P

Typ: FA 7-15_2P